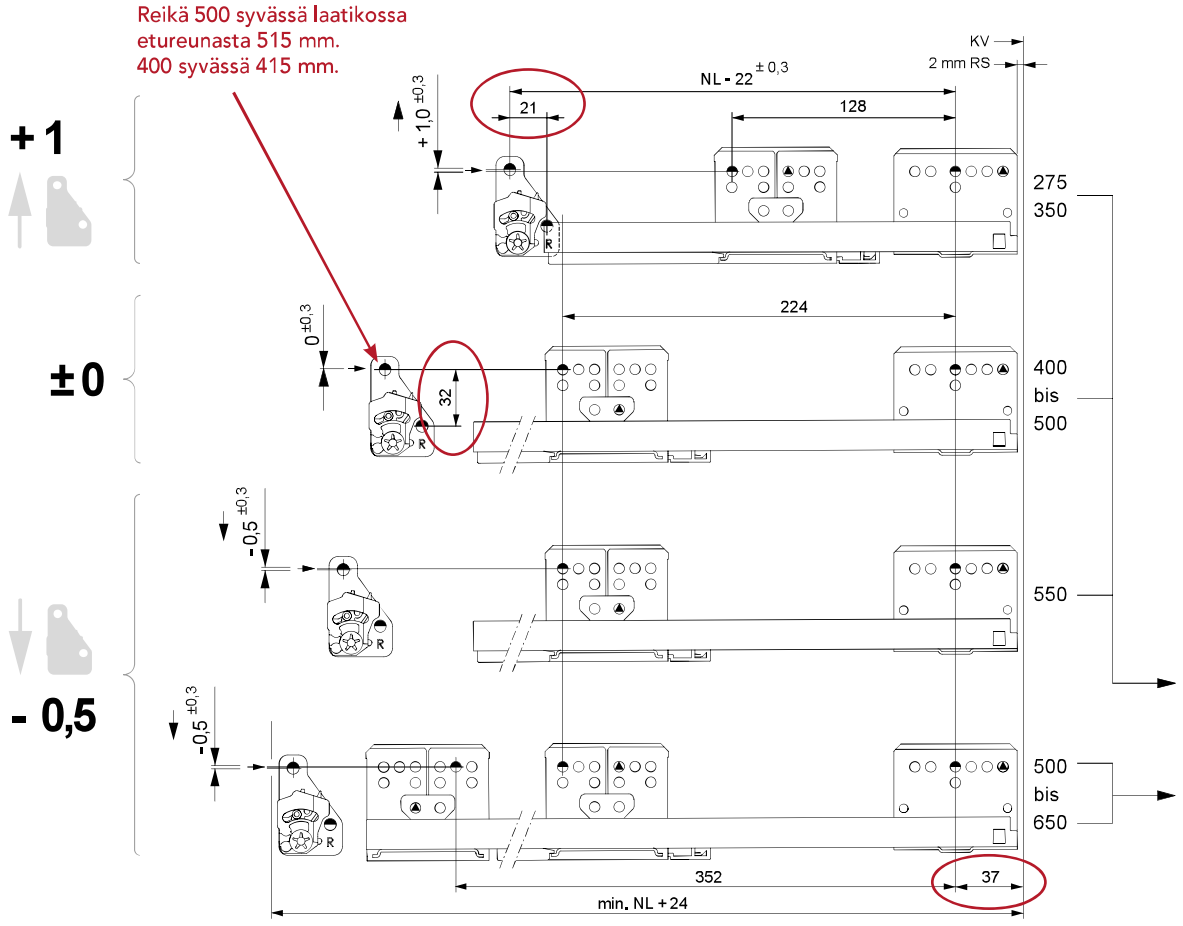

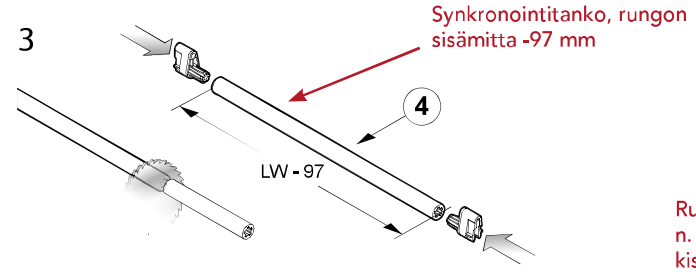

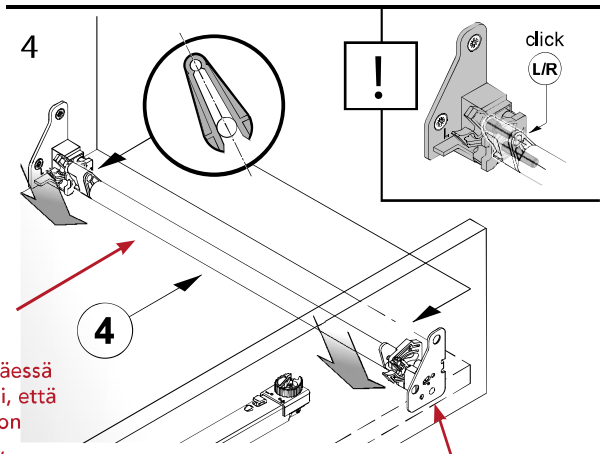

Viimeinen vaihe.

Laatikkoa työnnettäessä paikoilleen huomioi, että synkronointitanko on viistosti eteenpäiin, ei ns. lukitussa asennossa.
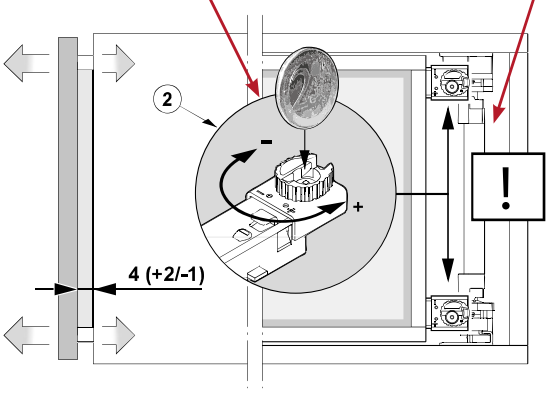
Oikealla puolella lukitus.