Cabineo 12 valkoinen 2000 kpl

Tuotenro

92121031



Cabineo 12 on yksiosainen runkoliitoskappale, jota voidaan käyttää kaikkien CNC-koneiden kanssa, koska vain pintaa työstetään. Cabineo voidaan painaa porattuun tai jyrsittyyn reikään tehtaalla tai työmaalla. Liitoskappaleen esiasennettu ruuvi kierretään vastakappaleen 5 mm:n reikään
akkuporakoneella. Cabineon ansiosta työstössä ja asennuksessa säästyy aikaa. Lisäksi sen suuri puristusvoima
mahdollistaa lujat liitokset ilman ylimääräisiä puutappeja.

Tekniset tiedot

Yksikkö:	Pkt
Väri:	valkoinen

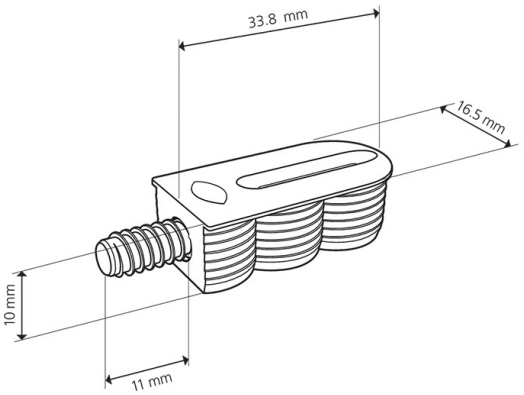

Tutustu tuotteeseen verkkokaupassa

SUOMEN HELAKESKUS
Porttivahti 3
60100 Seinäjoki

puh 010 472 4720
myynti@helakeskus.fi