KALUSTELUKKO HGF 3500 SARJA 1 SIS. VASTALEVYN + 2 AVAINTA

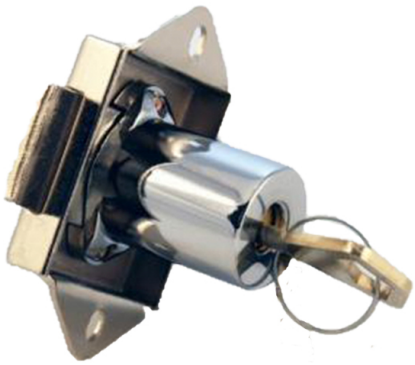

Tuotenro

060201

Samankeskeinen kalustelukko, kaikkiin lukkoihin on sama avain. Sisältää lukon, vastaraudan ja kaksi avainta.

Tekniset tiedot

Yksikkö:	kpl
Paino:	0,1156 kg (kilogramma)
Mitat:	34 × 65 × 38 mm (millimetri) (P × L × K)

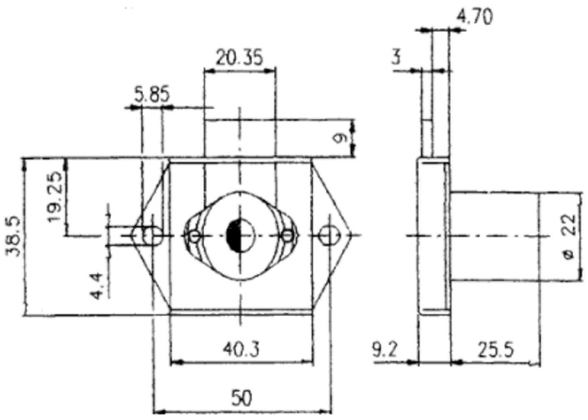

Tutustu tuotteeseen verkkokaupassa

SUOMEN HELAKESKUS
Porttivahti 3
60100 Seinäjoki

puh 010 472 4720
myynti@helakeskus.fi