LIUKUKISKOT

LEIKKUULAUDAN KISKO 500 MM

Tuotenro

080410

Leikkuulaudan kisko 500mm käännettävällä etusarjakiinnikkeellä. Pakkauskoko 100pr/ltk. Kantavuus 25 kg.

Tekniset tiedot

Yksikkö:	pari
Paino:	0,1440 kg (kilogramma)
Mitat:	500 × 10 × 37 mm (millimetri) (P × L × K)
Väri:	valkoinen

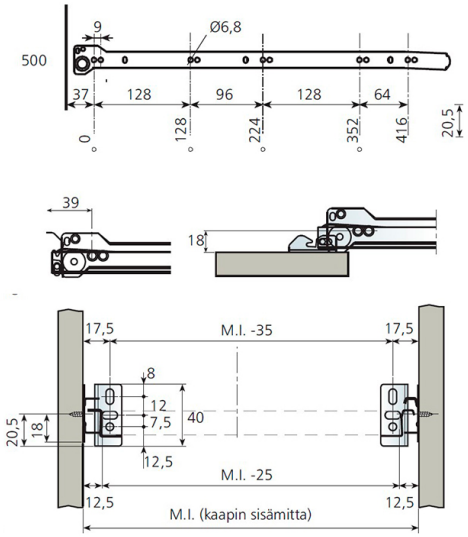

Huom! Runkokiskon kiinnitykseen euroruuvi 7,8 mm kannalla

Tutustu tuotteeseen verkkokaupassa

SUOMEN HELAKESKUS
Porttivahti 3
60100 Seinäjoki

puh 010 472 4720
myynti@helakeskus.fi