VEGAS 461x1205 mm valk.kiiltävä

Tuotenro

20394

Suositeltava runkosyvyys 435-440 mm
Mukana Prevex putkistosetti Preloc 420 Twister 45mm ruuvi

Tekniset tiedot

Yksikkö:	kpl
Mitat:	1205 × 461 mm (millimetri) (P × L × K)
Väri:	valkoinen
Leveys:	461

Tutustu tuotteeseen verkkokaupassa

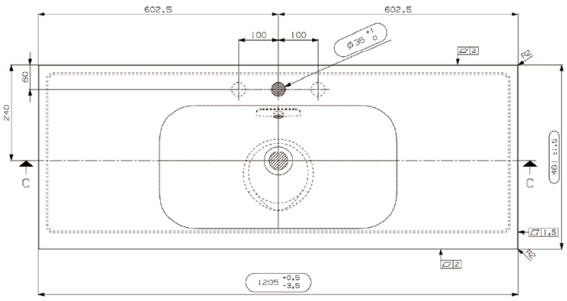

SUOMEN HELAKESKUS
Porttivahti 3
60100 Seinäjoki

puh 010 472 4720
myynti@helakeskus.fi